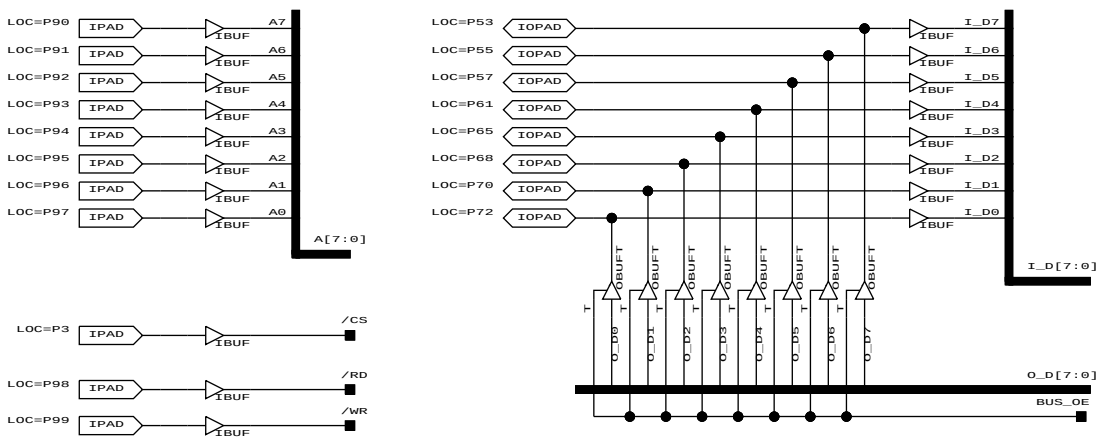
LOC=P90
LOC=P91
LOC=P92
LOC=P93
LOC=P94
LOC=P95
LOC=P96
LOC=P97
IPAD
IBUF
A7
A6
A5
A4
A3
A2
A1
A0
A[7:0]
LOC=P3
/CS
LOC=P98
/RD
LOC=P99
/WR
LOC=P53
LOC=P55
LOC=P57
LOC=P61
LOC=P65
LOC=P68
LOC=P70
LOC=P72
IOPAD
I_D7
I_D6
I_D5
I_D4
I_D3
I_D2
I_D1
I_D0
I_D[7:0]
OBUFT
T
O_D0
O_D1
O_D2
O_D3
O_D4
O_D5
O_D6
O_D7
O_D[7:0]
BUS_OE